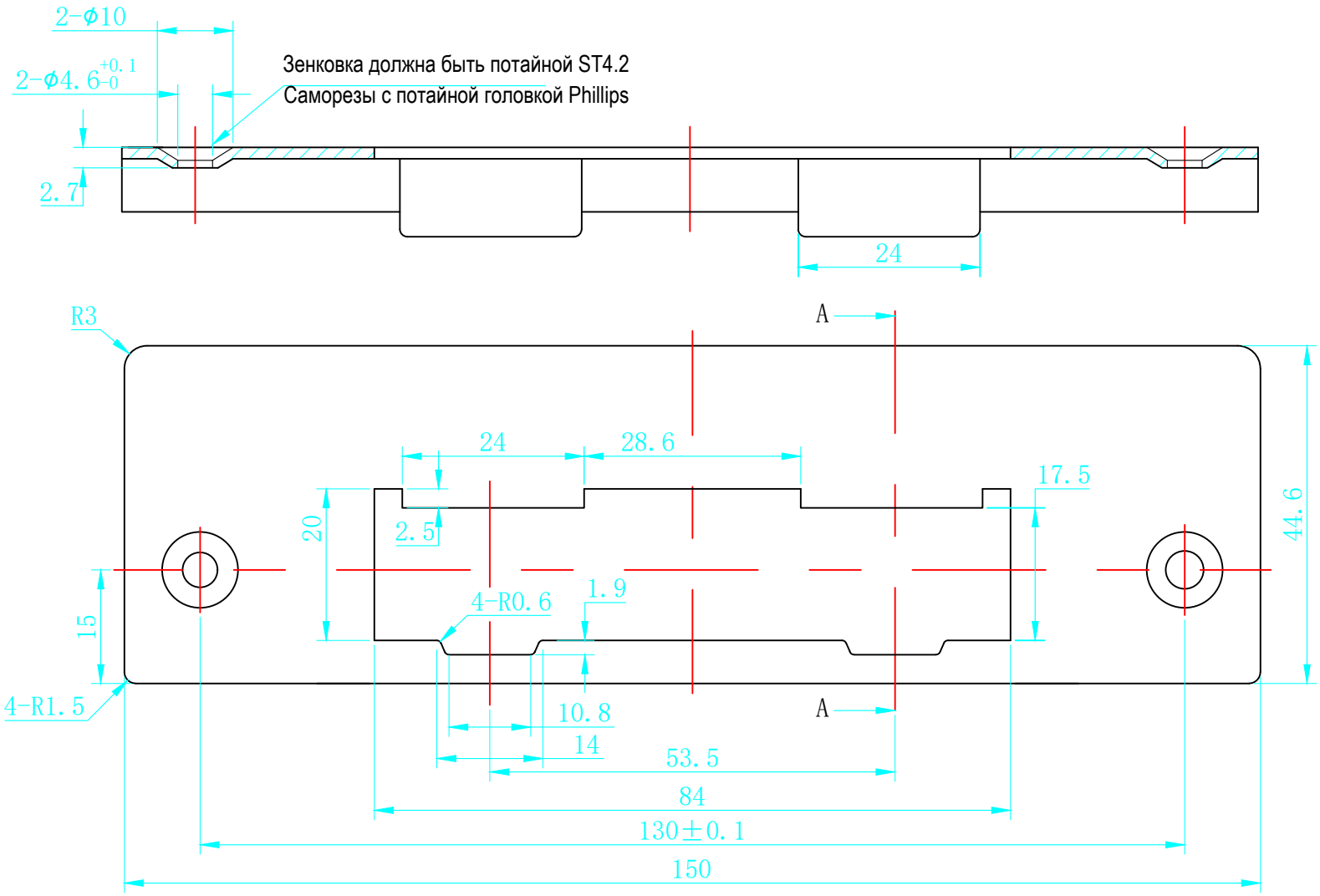
2-ϕ10
2-ϕ4.6 +0.1 -0
Зенковка должна быть потайной ST4.2
Саморезы с потайной головкой Phillips
2.7
24
R3
A
24
28.6
17.5
20
2.5
44.6
15
4-R0.6
1.9
4-R1.5
10.8
14
53.5
84
130±0.1
150
A

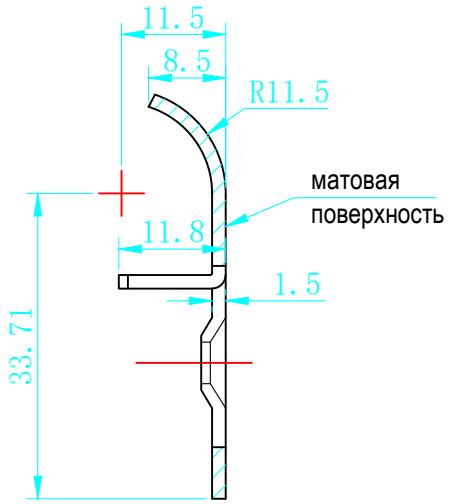
11.5
8.5
R11.5
матовая
поверхность
11.8
1.5
33.71

Вид А-А